**TC-C34GS**
**Spec: I5/E/Y/C/SD/2.8mm(4mm)/V4.2**

# 4МП фиксированная цилиндрическая камера с ИК-подсветкой Starlight

## ОСНОВНЫЕ ХАРАКТЕРИСТИКИ

- Металлопластиковый корпус
- Разрешение до 2560×1440 при 25 к/с
- S+265/H.265/H.264
- Мин. освещенность (ЦВ): 0,002 Лк при F1.6
- Диапазон ИК-подсветки (Smart IR): 50 м
- Встроенный микрофон
- Защита от пересечения линии и защита периметра
- Условия эксплуатации: от -40℃ до +60℃, влажность 0-95%
- Питание PoE, пылевлагозащита IP67

**Компания Tiandy Technologies Co., Ltd.**
Эл. почта: sales@tiandy.com Тел.: +86-22-58596178
Веб-сайт: en.tiandy.com Факс: +86-22-58596048

Tiandy

# ТЕХНИЧЕСКИЕ ДАННЫЕ

| | |
|---|---|
| **Камера** | |
| **Датчик изображения** | 1/2,7'' CMOS |
| **Сигнал** | PAL / NTSC |
| **Мин. освещенность** | ЦВ: 0,002 Лк при F1.6 и включенной АРУ, Ч/Б: 0 Лк при включенной ИК-подсветке |
| **Выдержка затвора** | от 1 с до 1/100000 с |
| **Режим «День / Ночь»** | Механический ИК-фильтр с автоматическим переключением |
| **WDR** | Цифровой WDR |
| **Настройка по осям** | Крепежная скоба, поворот: 0-360°, наклон: 0-75°, вращение: 0-360° |
| **Объектив** | |
| **Тип объектива** | Фиксированный |
| **Фокусное расстояние** | 2,8 мм / 4 мм |
| **Монтаж объектива** | M12 |
| **Диафрагма** | F1.6, фиксированная |
| **Угол обзора** | Горизонтальный угол обзора: 103,4° (2,8 мм) / 88,2° (4 мм); вертикальный угол обзора: 58,1° (2,8 мм) / 46,4° (4 мм) |
| **Подсветка** | |
| **СВД для ИК-подсветки** | 2 |
| **Диапазон ИК-подсветки** | До 50 м |
| **Длина волны** | 850 нм |
| **СВД белого/теплого света** | Нет |
| **Стандарт сжатия** | |
| **Формат сжатия видео** | S+265/H.265/H.264 |
| **Скорость передачи видео** | 32 Кбит/с - 6 Мбит/с |
| **Формат сжатия звука** | G.711/G.711U/ADPCM |
| **Скорость передачи звука** | 8К-48 Кбит/с |
| **Изображение** | |
| **Макс. разрешение** | 2560×1440 |
| **Осн. поток:** | PAL: 25 к/с (2560×1440, 2304×1296, 1920×1080, 1280×720) |
| | NTSC: 24 к/с (2560x1440), 30 к/с (2304×1296, 1920×1080, 1280×720) |
| **Доп. поток:** | PAL: 25 к/с (704x576, 704x288, 640x360, 352x288) |
| | NTSC: 30 к/с (704×480, 704×240, 640×360, 352×240) |
| **3-й поток** | Нет |
| **Настройки изображения** | Насыщенность, яркость, контраст, резкость настраиваются через клиентское ПО / браузер |
| **Улучшение качества изображения** | BLC / 3D DNR / HLC |
| **ROI (зона интереса)** | Кодирование 8 фиксированных областей |
| **Экранное OSD-меню** | 16x16, 32x32, 48x48, 64x64 - размер по выбору, шрифт для отображения недели, даты, времени - по выбору, всего 3 области |
| **Наложение изображений** | Нет |
| **Маски конфиденциальности** | Да, 4 области |
| **Интеллектуальная система антитуман** | Да |
| **Функции** | |
| **Выдача оповещений** | При обнаружении движения, по маске, при конфликте IP-адресов |
| **Аналитика видеоизображения** | Обнаружение пересечения линии, защита периметра |
| **Раннее предупреждение** | Нет |
| **Сеть** | |

Tiandy

| | |
|---|---|
| **ANR** | Нет |
| **Протоколы** | TCP/IP, HTTP, FTP, DHCP, DNS, DDNS, MULTICAST, IPV4, NTP, UDP, Telnet, ICMP, RTP, RTSP, UPnP |
| **Совместимость систем** | ONVIF (PROFILE S/T/G), SDK, P2P (взаимоискл. с профилем G) |
| **Удаленное подключение** | £7 |
| **Клиент** | Easy7, EasyLive Plus |
| **Веб-версия** | Web6 |
| **Порты** | |
| **Обмена данными** | 1 RJ45 10M/100M самоадаптивный Ethernet-порт |
| **Звуковые входы/выходы** | Вход микрофона |
| **Входы/выходы тревог** | Нет |
| **Кнопка сброса** | Нет |
| **Внутренняя память** | Встроенный слот для карты памяти micro-SD емкостью до 512 Гб |
| **Общие характеристики** | |
| **Версия ПО** | - |
| **Языковые опции веб-клиента** | 17 языков<br>Английский, Русский, Испанский, Корейский, Итальянский, Турецкий, Простой Китайский, Традиционный Китайский, Тайский, Французский, Польский, Голландский, Еврейский, Арабский, Вьетнамский, Немецкий, Украинский |
| **Условия эксплуатации** | От -40°C до +60°C, влажность 0-95% |
| **Питание** | PoE (802.3af) |
| **Потребляемая мощность** | Макс.: 8 Вт (PoE) |
| **Классы защит** | IP67, молниезащита, защита от скачка напряжения и защита от переходных процессов напряжения соответствуют EN 55035:2017 |
| **Обогреватель** | Нет |
| **Габаритные размеры** | 208×81×81 мм (8,19×3,19×3,19 дюйма) |
| **Масса** | 0,35 кг (0,77 фунта) |

* Приведенные параметры разрешения являются только опциями выбора. Это не означает, что все потоки могут работать одновременно с максимальным разрешением.

## ДАННАЯ СПЕЦИФИКАЦИЯ ДЕЙСТВИТЕЛЬНА ДЛЯ МОДЕЛЕЙ:

TC-C34GS SPEC: I5/E/Y/C/SD/2.8mm/V4.2
TC-C34GS SPEC: I5/E/Y/C/SD/4mm/V4.2

Tiandy

## ГАБАРИТНЫЕ РАЗМЕРЫ (Ед. изм: мм)

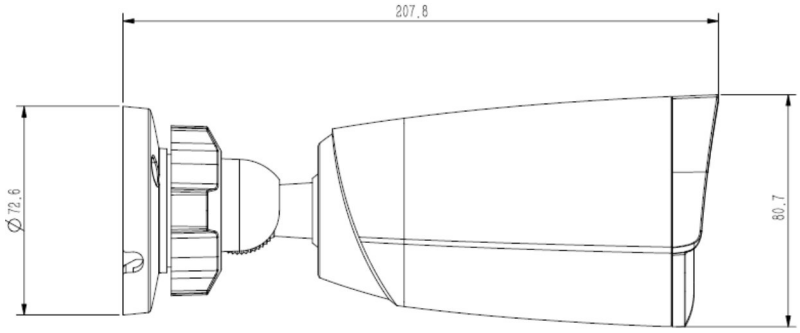


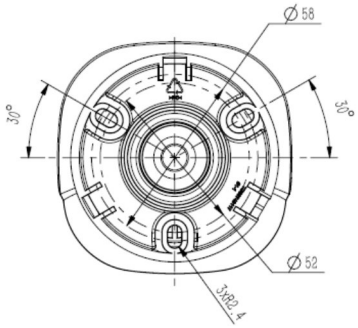


## ДОПОЛНИТЕЛЬНОЕ ОБОРУДОВАНИЕ

A22
Распределительная коробка

ДИСТРИБЬЮТОР

**Компания Tiandy Technologies Co., Ltd.**
Эл. почта: sales@tiandy.com Тел.: +86-22-58596178
Веб-сайт: en.tiandy.com Факс: +86-22-58596048